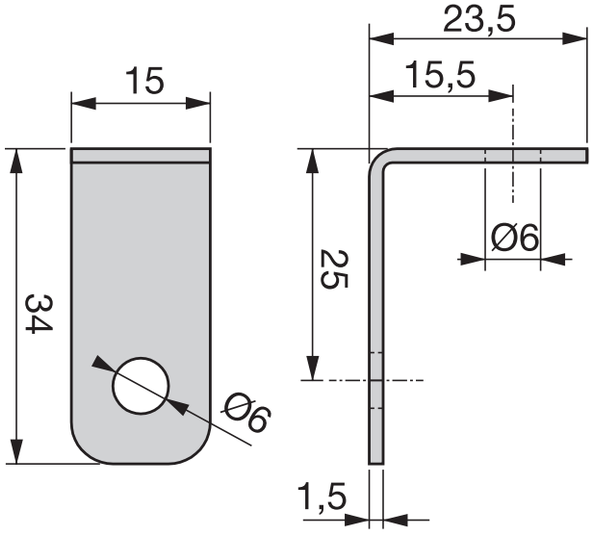
15
34
Ø6
23,5
15,5
Ø6
25
1,5