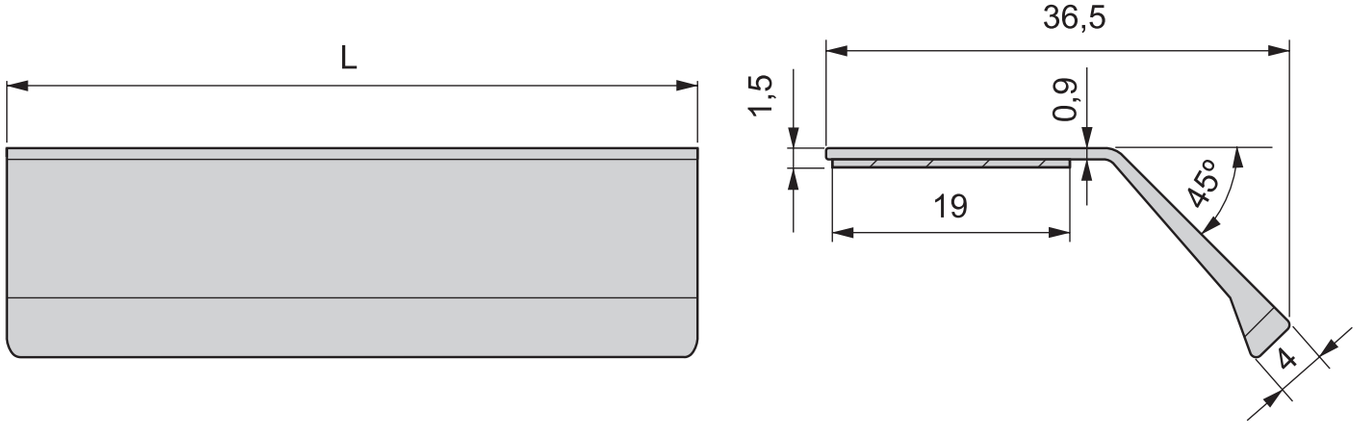
L
36,5
1,5
0,9
45°
19
4