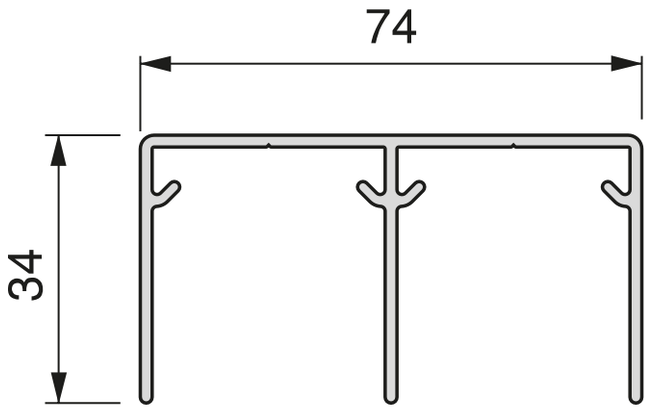
74
34

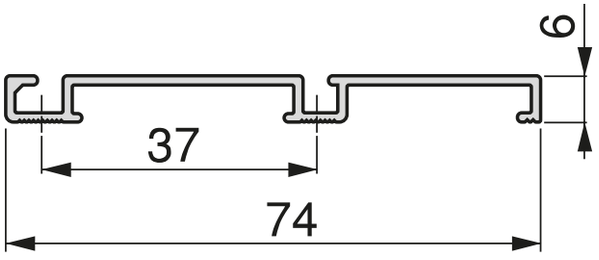
6
37
74