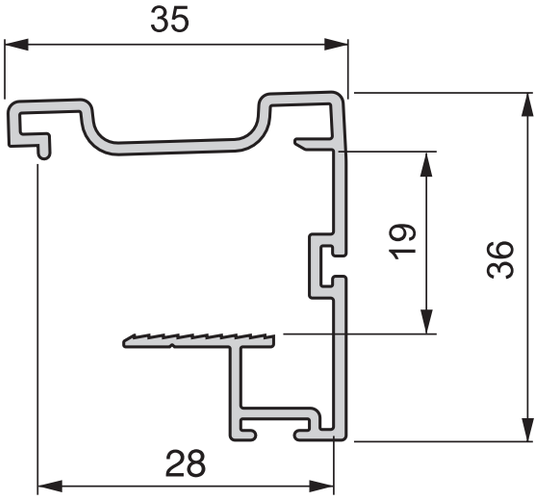
35
19
36
28