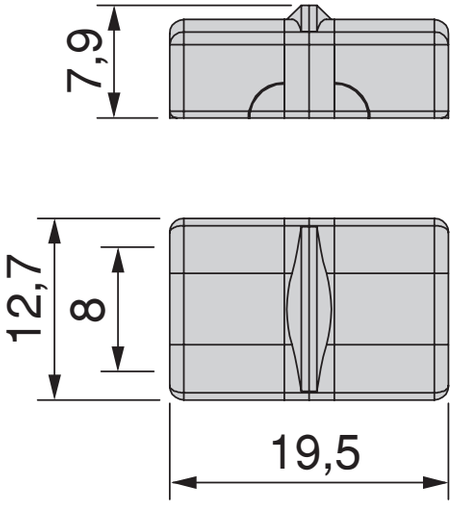
7,9
12,7
8
19,5