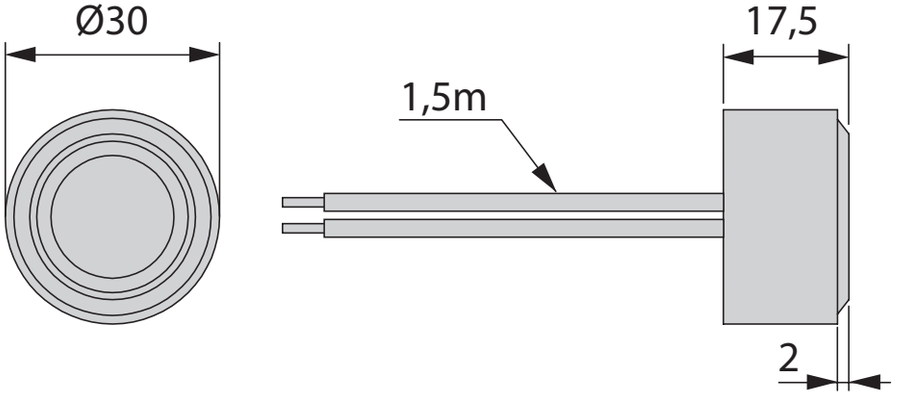
Ø30
17,5
1,5m
2