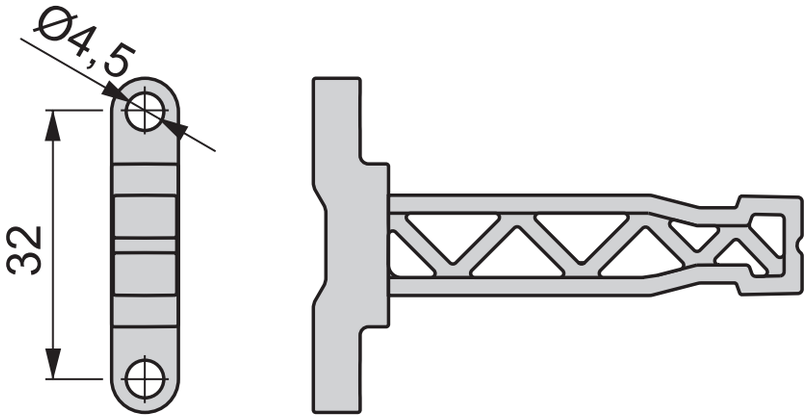
Ø4,5
32