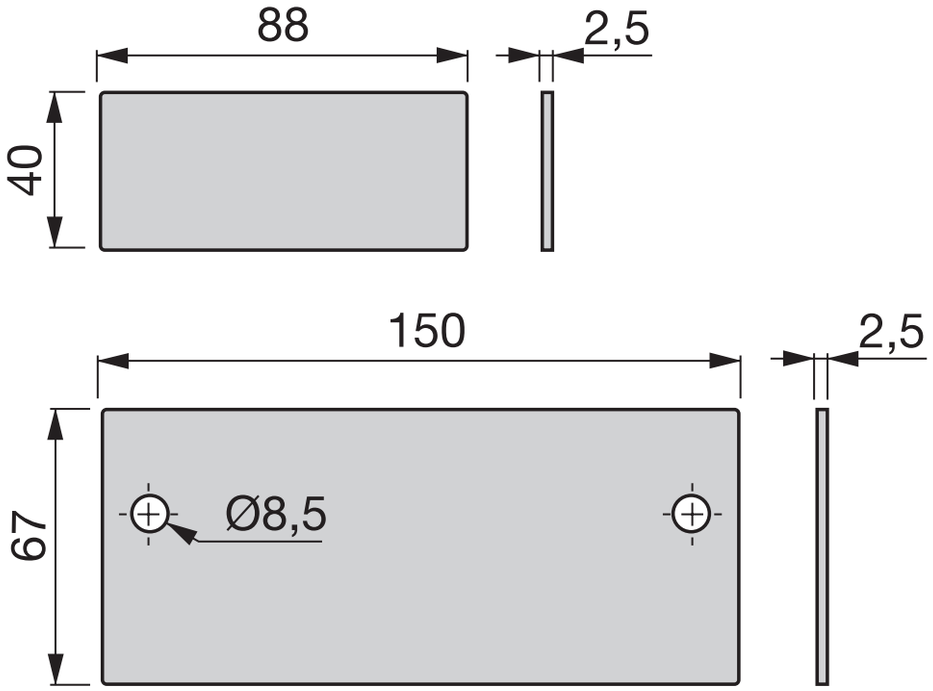
88
2,5
40
150
2,5
67
Ø8,5