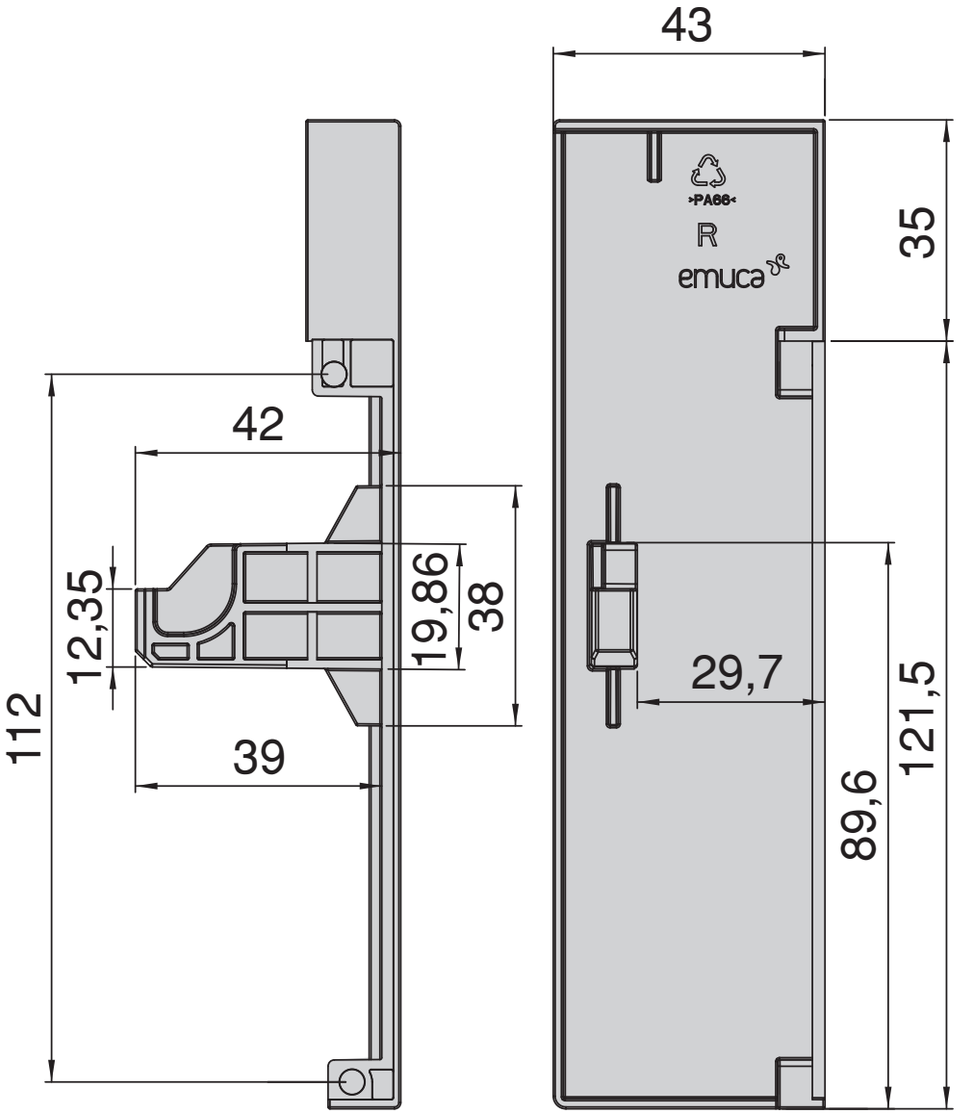
43
35
PA66
R
emuca
42
12,35
19,86
38
112
39
29,7
121,5
89,6