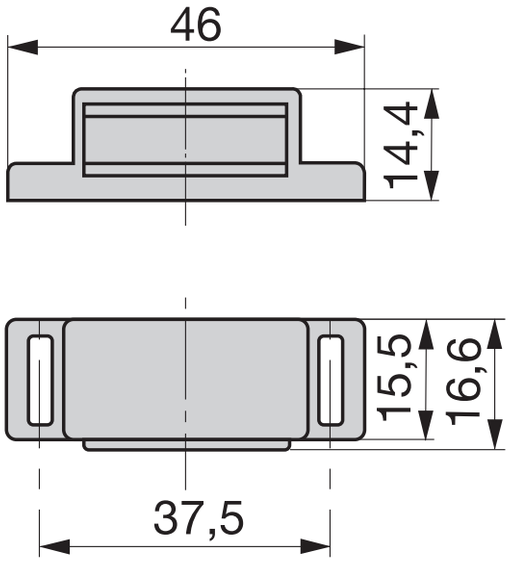
46
14,4
15,5
16,6
37,5