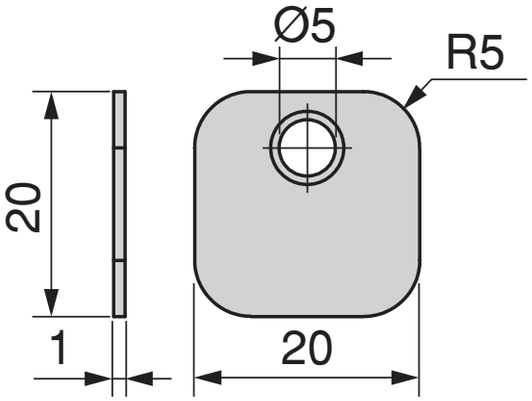
Ø5
R5
20
1
20